SW 2011

符号×数 Part	変更事項 Revison Record	担当者 Changed	日付 Date	確認 Checked	日付 Date	承認 Approved	日付 Date

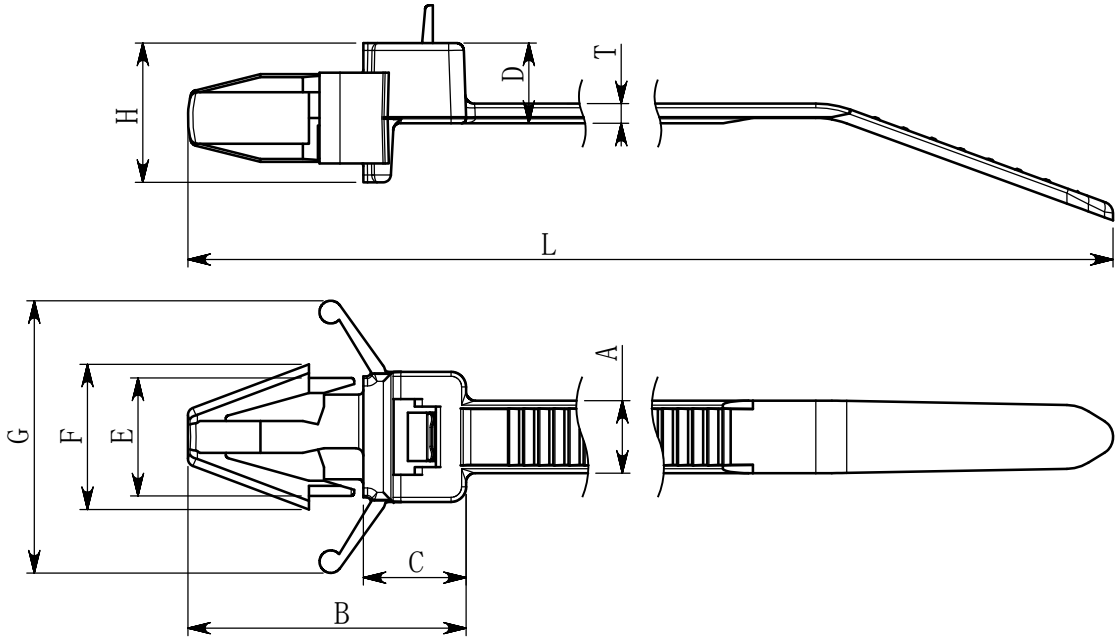

最大取付板厚 ／Max. Panel Thickness

2.6

取付穴径 ／Panel Hole Diameter

φ6.0 ～ φ7.5

結束径／Bundle Diameter

φ1.5 ～ φ26

機械強度 /Mechanical Strength

225N

ループ引張強度(最小値) /Min. Loop Tnesile Strength

225N

寸法単位／Dimension Units

mm

性能 ／ Performance
仕様 ／ Specification

型番 Product Code	材質 Material	色 Color	結束後使用温度範囲 Self-declared Operating Temperature(After Bundle)	UL温度範囲 Operating Temperature	UL 主原料 Raw Material	UL 製品 Product
RT50SSF	66ナイロン 標準/PA66 Standard	乳白色/Natural	-40℃ ～ +85℃	-40℃ ～ +85℃	UL94V-2	E64962
RT50SSF-W	66ナイロン 耐候/PA66 Weather Resistant	黒色/Black				
RT50SSF-HS	66ナイロン 耐熱/PA66 Heat Stabilized	薄緑色/Light Green	-40℃ ～ +110℃	-40℃ ～ +105℃		

L	T	A	B	C	D	E	F	G	H
130.0±2.0	1.3±0.2	4.8±0.2	18.4±0.2	6.8±0.2	5.3±0.2	7.6±0.5	9.4±0.5	18.0±0.5	9.2±0.2

本製図の版権はヘラマンタイトン(株)に属し事前の書面での許可無く第三者にもらしたり複写することを禁ずる。

The copyright of this drawing is reserved by HELLERMANNTYTON. It is issued on condition that it is not reproduced, copied or disclosed to a third party, either wholly or in part, without the consent of HELLERMANNTYTON.

製図／Drawn	17/10/2013	S.Kikumoto
承認／Approved	17/10/2013	K.Yasuhara

HellermannTyton

HellermannTyton Co., Ltd.

尺度 ／ Scale　2 : 1

製品名/型番 ／ Title

プッシュマウントタイ PUSH MOUNT TIE ／ RT50SSF SERIES

図面番号 ／ Drawing-No.

１３２３３－１３－４０１

用紙 D.Size A4

ページ Sheet 1/1