back view

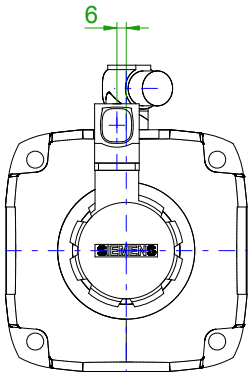

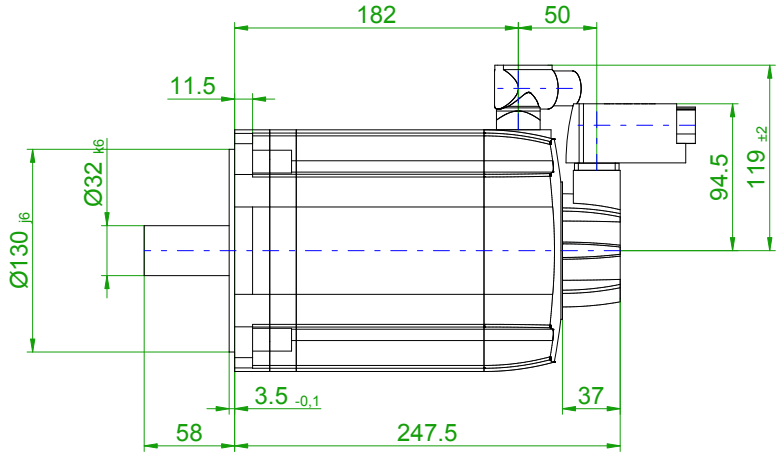

front view

center hole
DIN 332-DR M12

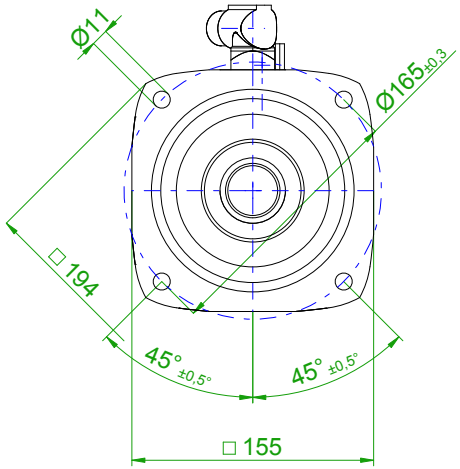

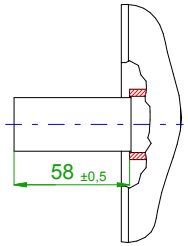

6-pole plug size 1
for power

10-pole
signal plug

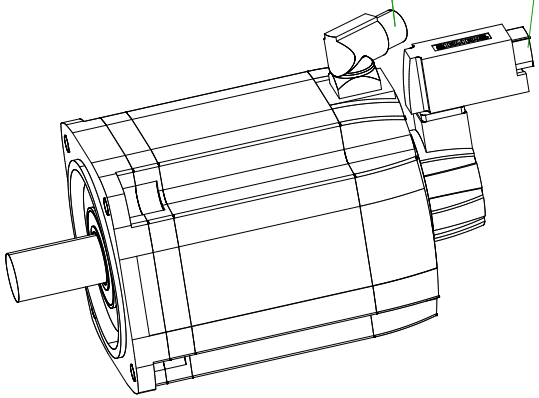

rotating angle of the plug

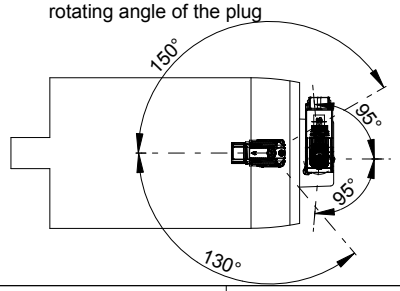

	SIEMENS	
Einheit / unit: mm	Synchron-Servomotor Synchronous Servo Motor:	1FT7084-1AF71-1FG1
nicht tolerierte Maße / not toleranced dimensions: ±1	Optionen / options:	
	Gewicht / mass:	20.8 kg
Maßstab / scale: ohne / without	Bemerkung / notice:	
CAD CREATOR 2.2 (WWW-Version V02.20.00.00)		Druckdatum / print date: 17.10.2018